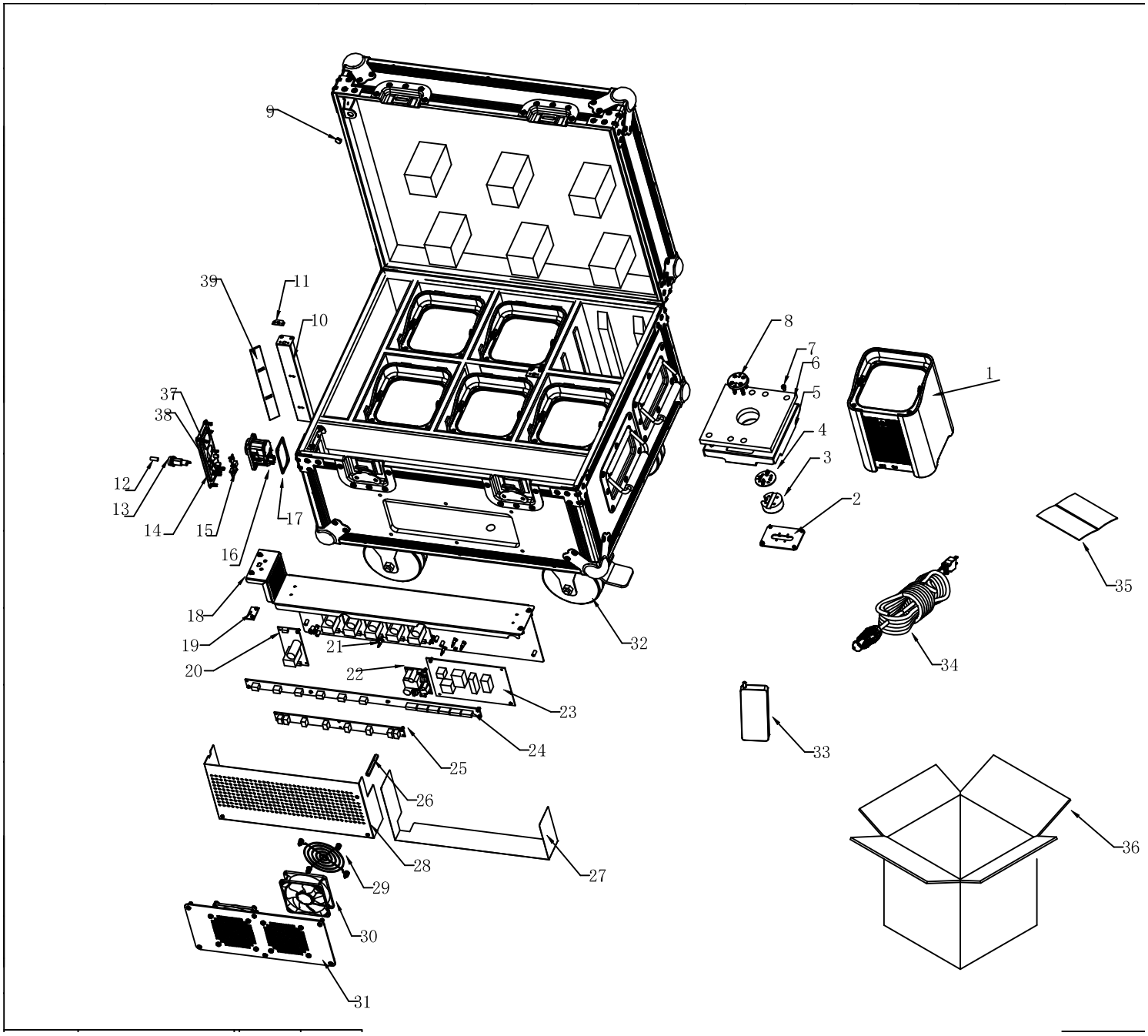
9
39
11
10
37
38
12
13
14
15
16
17
18
19
20
21
22
23
24
25
26
27
28
29
30
31
32
8
7
6
5
4
3
2
1
35
34
33
36

EXPLODED DIAGRAM REF STATIC	FIXTURE	PART NUMBER	DESCRIPTION
1	WELLFITXX6	PTJ03032043	SINGEL WELLFITX (BOM#1)
2	WELLFITXX6	PTJ61101220	POWER HOLDER (BOM#2)
3	WELLFITXX6	PTJ62100136A	CHARGING HOLE PLATE (BOM#3)
5	WELLFITXX6	PTJ61106935D	CHARGING BOX (BOM#5)
6	WELLFITXX6	PTJ32001543	FOAM GASKET (BOM#6)
7	WELLFITXX6	PTJ32600644	RUBBER (BOM#7)
8	WELLFITXX6	PTJ62100137	TOP COVER FOR CHARGING SOCKET (BOM#8)
9	WELLFITXX6	PTJ39900054A	MEGNET (BOM#9)
10	WELLFITXX6	PTJ61109642	HOLDER (BOM#10)
11	WELLFITXX6	PTJ21001333A	LIGHT SENSATION PCB (BOM#11)
12	WELLFITXX6	PTJ49900002	FUSE (BOM#12)
13	WELLFITXX6	PTJ3027001001	FUSE HOLDER (BOM#13)
14	WELLFITXX6	PTJ61106936B	SOCKET BOARD (BOM#14)
15	WELLFITXX6	PTJ21003523C	INDICATOR PCB (BOM#15)
16	WELLFITXX6	PTJ33300053	IP POWER IN/OUT SOCKET (BOM#16)
17	WELLFITXX6	PTJ61103571A	POWER SOCKET HOLDER (BOM#17)
18	WELLFITXX6	PTJ61106958G	VENTILATION PLATE (BOM#18)
19	WELLFITXX6	PTJ21001325	LOCATION PLATE (BOM#19)
20	WELLFITXX6	PTJ33000533A	PSU (BOM#20)
21	WELLFITXX6	PTJ32100523	SPACER SUPPORT (BOM#21)
22	WELLFITXX6	PTJ33000439	PSU (BOM#22)
23	WELLFITXX6	PTJ21003517C	MPCB (BOM#23)
24	WELLFITXX6	PTJ21003656	DMX PCB A (BOM#24)
25	WELLFITXX6	PTJ21003524	DMX PCB (BOM#25)
26	WELLFITXX6	PTJ32100318	STAND OFF (BOM#26)
27	WELLFITXX6	PTJ32700175A	MYLAR (BOM#27)
28	WELLFITXX6	PTJ61108290A	POWER COVER (BOM#28)
29	WELLFITXX6	PTJ33200015	FAN NET (BOM#29)
30	WELLFITXX6	PTJ33200260B	FAN (BOM#30)
31	WELLFITXX6	PTJ61106960A	FAN HOLDER B (BOM#31)
32	WELLFITXX6	PTJ13001938	WELLFITXX6 Complete Road Case with Charger (BOM#32)
32	WELLFITXX6	PTJ55000368F	ROAD CASE (BOM#32)
33	WELLFITXX6	PTJ72000565	RFC REMOTE (BOM#33)
34	WELLFITXX6	PTJ23100149B	POWER CABLE (US) (BOM#34)
35	WELLFITXX6	PTJ54001148A	QRG (BOM#35)
36	WELLFITXX6	PTJ52002658E	OUTER BOX (BOM#36)
37	WELLFITXX6	PTJ32000338	NUT (BOM#37)
38	WELLFITXX6	PTJ32000117	HM SCREW (BOM#38)
39	WELLFITXX6	PTJ32000899	FOAM GASKET (BOM#39)
4-001	WELLFITXX6	PTJ23200210	POWER DMX PCB (BOM#4-001)
4-002	WELLFITXX6	PTJ23200230	POWER DMX PCB 2 (BOM#4-002)